空气调节用低噪声通风机

Low Noise Air Conditioning Fans

山东齐能风机有限公司

Shandong Qineng Ventilator Co.,Ltd

第八版

Version 8.0

三相单速
三相双速
三相三速
单相单速
单相双速
单相三速
EC无刷直流调速

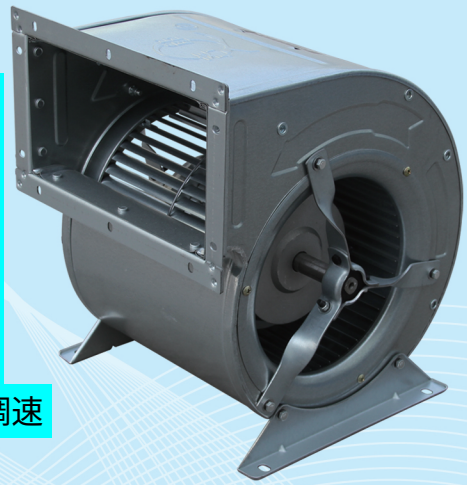

LKW外转子离心通风机
LKW Centrifugal Fans with External Rotor motor

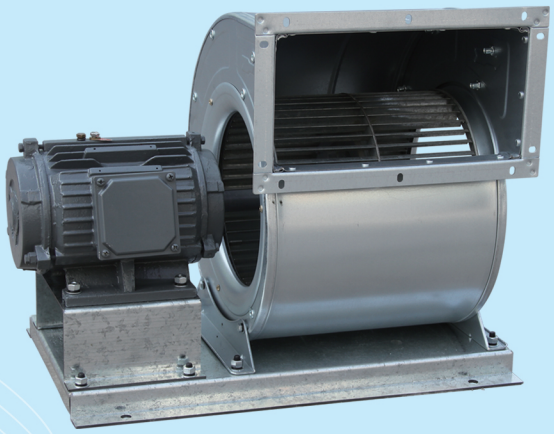

LKZ双进风电机直联通风机
LKZ Double-inlet Shaft-drive Centrifugal Fans

三相单速
三相双速
三相三速
单相单速
单相双速
单相三速

LKWD单进风外转子离心通风机
LKWD Single-inlet Centrifugal Fans

LKZD单进风电机直联通风机
LKZD Single-inlet Shaft-drive Centrifugal Fans

LKWG外转子管道风机
LKWG Duct Fans with External Rotor motor

LKZS电机直驱双联风机
LKZS Double-case Shaft-drive Centrifugal Fans

LKP皮带传动离心通风机
LKP Belt-drive Centrifugal Fans

LKPH后向离心通风机
LKPH Backward-curved-blade Centrifugal Fans

LKP电机上置皮带传动离心通风机
LKP Belt-drive Centrifugal Fans

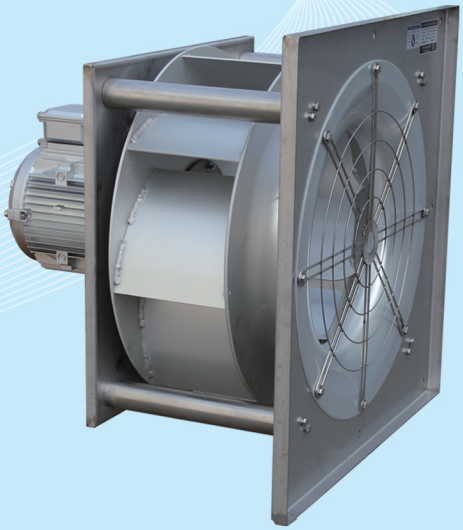

LKZWH后向无壳风机
LKZWH Plug Fans

LKPS皮带传动双联风机
LKPS Double-case Belt-drive Centrifugal Fans

ZL轴流通风机
ZL Axial fans

企业简介 Company profile

山东齐能风机有限公司是一家专门从事通风机研发、生产和销售的企业，位于历史悠久的齐国古都——山东省淄博市临淄区，地理位置优越，交通便利，公路和铁路四通八达。

公司成立于1998年，占地面积30亩，厂房面积1万多平方米，现有职工100余人。公司技术力量雄厚，拥有经验丰富的各类专业技术人员40余人，并与上海理工大学和山东理工大学分别建立了科研合作关系。公司技术研发中心现设有风机设计、电机设计、风机性能测试中心、CFD仿真中心等科研部门，配备多台企业级图形仿真工作站，具备很强的研发能力，可以根据客户的需要，提供各种特殊订制服务，例如特殊电源、多速电机、无刷直流电机以及高低温型等特殊产品。目前，公司年产各种通风机5万余台，产品种类齐全，包括前向多翼离心式、后向离心式、无蜗壳离心式、轴流式等各种不同结构形式，广泛应用于楼堂馆所、轨道交通、公路客车等各种领域的暖通空调、新风机组、冷库等送排风系统中。

公司生产装备先进，检测手段齐全，现拥有数控机械加工设备、压力成型设备、电机制造设备等各种生产加工设备180多台套，风机试验风室2套和各种专业检测设备40多台套，生产和检验能力在国内同行中均处于领先水平。

公司一向重视管理体系建设，运用先进的科学管理体制来规范公司的日常生产活动，从制度上为公司的产品质量和服务水平提供了可靠的保障。目前，公司通过了ISO9001认证，风机用异步电动机通过了CCC认证，风机产品符合GB19761-2009标准规定，并达到3级以上能效标识。

公司以“齐心协力，尚德尚能”、“质量第一，信誉至上”为企业文化内核，在客户服务和商业信誉上时刻自律自省，积累了良好的信誉度。

公司将不懈努力，与时俱进，研发生产出更好更适合市场需求的产品，以满足广大客户的需求，共创美好未来。

企业简介 Company profile

Shandong Qineng Ventilator Co., Ltd. is a professional enterprise engaged in researching, developing, manufacturing and selling fans. It is located in Linzi District, Zibo, Shandong, which is well known as the capital of Ancient Qi. Near the company, there are many highways and railways. So we can enjoy an ascendant location and convenient transportation access.

Our company was founded in 1998. It covers an area of about 20,000 m^2, plant area of more than 10,000 m^2. We have more than 100 employees now. Our technical ability is strong. We have more than 40 experienced technicians with strong researching and developing abilities. We have established scientific research cooperation with University of Shanghai for Science and Technology and Shandong University of Technology respectively. We have some technology research departments，such as Motor Design Office, Fan Design Office, Fan Performance Testing Center, CFD Simulation Center. We also have many Enterprise-class graphics simulation workstations. Because of having the strong researching and developing abilities, we can provide various special order services according to the needs of customers, for example, special-power fans, multi-speed-motor fans, EC-motor fans, and low-temperature fans. We can currently produce more than 50,000 fans of various kinds annually. We have a great variety of fans, including Forward-curved-blade Centrifugal Fans, Backward-curved-blade Centrifugal Fans, Non-casing Centrifugal Fans, Axial fans, etc. Our products are widely used in various air-supply-and-exhaust systems such as HVAC ventilation systems, fresh-air ventilation systems and cold-storage refrigeration ventilation systems in industrial buildings, hospitals, schools, stadiums, hotels, rail transportation, bus coaches and other fields.

We have advanced production equipment and perfect testing means. We have more than 180 sets of various manufacturing equipment including CNC machining equipment, pressure-forming equipment and motor-manufacturing equipment, etc. We also have two air-chambers and more than 40 sets of professional testing equipment. Our production and inspection capabilities are in the domestic leading level.

We have always attached importance to the construction of management system. We regulate the company's daily production activities by using advanced scientific management system. We have passed the IS09001 certification. The asynchronous motors for fan-using have passed China Compulsory Certification. The fans reached the level 3 China energy label.

We take "Encouraging collaboration, Advocating morality and ability” and “Quality first, reputation first" as the core of enterprise culture. We are always self-disciplined and self-disciplined in improving our customer service and enhancing our business reputation. So we can maintain a good business reputation.

We will make unremitting efforts to developing and producing better products to satisfy all of the customers. We hope to cooperate with you for a bright future.

目 录 Catalogue

一、目录 **Catalogue** ····· I

二、产品简介 **Product introduction** ····· III

三、产品型号说明 **Product model description** ····· V

四、产品安装方式说明 **Product installation mode** ····· VIII

五、风机性能及技术参数 **Performance parameters and technical data**

1. LKW 系列前向双进风外转子离心通风机 ····· 1～12
   LKW Series Forward-curved-blade Double-inlet Centrifugal Fans with External Rotor motor
2. LKWD 系列前向单进风外转子离心通风机 ····· 12～20
   LKWD Series Forward-curved-blade Single-inlet Centrifugal Fans with External Rotor motor
3. LKWG 系列外转子离心式管道风机 ····· 20～22
   LKWG Series Duct Fans with External Rotor motor
4. LKZ 系列前向双进风直联式离心通风机 ····· 22～25
   LKZ Series Forward-curved-blade Double-inlet Shaft-drive Centrifugal Fans
5. LKZS 系列双蜗壳前向直联式离心通风机 ····· 25～27
   LKZS Series Double-case Forward-curved-blade Shaft-drive Centrifugal Fans
6. LKZD 系列前向单进风直联式离心通风机 ····· 27～29
   LKZD Series Forward-curved-blade Single-inlet Shaft-drive Centrifugal Fans
7. LKZDH 系列后向单进风直联式离心通风机 ····· 29
   LKZDH Series Backward-curved-blade Single-inlet Shaft-drive Centrifugal Fans
8. LKZWH 系列后向无蜗壳单进风直联式离心通风机 ····· 29
   LKZWH Series Backward-curved-blade Single-inlet Shaft-drive Plug Fans
9. LKP 系列前向双进风皮带式离心通风机 ····· 30～37
   LKP Series Forward-curved-blade Double-inlet Belt-drive Centrifugal Fans
10. LKPS 系列双蜗壳前向皮带式离心通风机 ····· 37～39
    LKPS Series Double-case Forward-curved-blade Belt-drive Centrifugal Fans
11. LKPH 系列后向双进风皮带式离心通风机 ····· 40～42
    LKPH Series Backward-curved-blade Double-inlet Belt-drive Centrifugal Fans
12. ZL 系列轴流通风机 ····· 42
    ZL Series Axial fans

目 录 Catalogue

六、风机外形及安装尺寸 **Configuration dimensions**

1. LKW 系列前向双进风外转子离心通风机 ····· 43～49
LKW Series Forward-curved-blade Double-inlet Centrifugal Fans with External Rotor motor

2. LKWD 系列前向单进风外转子离心通风机 ····· 49～53
LKWD Series Forward-curved-blade Single-inlet Centrifugal Fans with External Rotor motor

3. LKWG 系列外转子离心式管道风机 ····· 54～57
LKWG Series Duct Fans with External Rotor motor

4. LKZ 系列前向双进风直联式离心通风机 ····· 58～67
LKZ Series Forward-curved-blade Double-inlet Shaft-drive Centrifugal Fans

5. LKZS 系列双蜗壳前向直联式离心通风机 ····· 68～72
LKZS Series Double-case Forward-curved-blade Shaft-drive Centrifugal Fans

6. LKZD 系列前向单进风直联式离心通风机 ····· 73～82
LKZD Series Forward-curved-blade Single-inlet Shaft-drive Centrifugal Fans

7. LKZDH 系列后向单进风直联式离心通风机 ····· 83～84
LKZDH Series Backward-curved-blade Single-inlet Shaft-drive Centrifugal Fans

8. LKZWH 系列后向无蜗壳单进风直联式离心通风机 ····· 85～86
LKZWH Series Backward-curved-blade Single-inlet Shaft-drive Plug Fans

9. LKP 系列前向双进风皮带式离心通风机 ····· 87～120
LKP Series Forward-curved-blade Double-inlet Belt-drive Centrifugal Fans

10. LKPS 系列双蜗壳前向皮带式离心通风机 ····· 121～126
LKPS Series Double-case Forward-curved-blade Belt-drive Centrifugal Fans

11. LKPH 系列后向双进风皮带式离心通风机 ····· 127～140
LKPH Series Backward-curved-blade Double-inlet Belt-drive Centrifugal Fans

12. ZL 系列轴流通风机 ····· 141～143
ZL Series Axial fans

注：产品技术参数及结构尺寸，本公司有权修改，届时恕不另行通知。

Note: Products technical parameter and structure dimension, our company has the right to revise without notice.

产品简介 Product introduction

“齐能”牌空气调节用低噪声通风机是我公司开发的空调系统专用风机，包括LK系列离心通风机、ZL系列轴流通风机，其流体模型经CFD先进技术优化，在提高输出压力的同时，降低了噪声，并提高了效率，具有节能低噪的特点，特别适合各种空调、净化、新风机组、风机盘管、风幕机等产品的配套，在宾馆、酒店、学校、医院、厂房、影剧院、矿山、高铁、城市轨道交通、大巴等领域获得了广泛应用。

LK系列空气调节用低噪声离心通风机按传动方式分为外转子电机直联式离心通风机、Y系列电机直联式离心通风机、皮带式离心通风机，按叶片形式分为前向离心通风机、后向离心通风机，按风机结构分为单蜗壳单进风离心通风机、单蜗壳双进风离心通风机、双蜗壳双进风离心通风机、无蜗壳离心通风机，具体包括：

1、 外转子电机直联式离心通风机：

a) LKW系列前向双进风外转子离心通风机

b) LKWD系列前向单进风外转子离心通风机

c) LKWG系列外转子离心式管道风机

2、 Y系列电机直联式离心通风机：

a) LKZ系列前向双进风直联式离心通风机

b) LKZS系列双蜗壳前向直联式离心通风机

c) LKZD系列前向单进风直联式离心通风机

d) LKZDH系列后向单进风直联式离心通风机

e) LKZWH系列后向无蜗壳单进风直联式离心通风机

3、 皮带式离心通风机：

a) LKP系列前向双进风皮带式离心通风机

b) LKPS系列双蜗壳前向皮带式离心通风机

c) LKPH系列后向双进风皮带式离心通风机

LK系列空气调节用低噪声离心通风机具有以下显著优点：

1、 采用了优化设计的叶轮，风量大，噪声小，效率高，环保节能；

2、 结构简单轻巧，安装方式简便；

3、 自主研制的配套电机，功率经过精心优化，可靠性和使用寿命均优于普通电机。

4、 风机有0°、90°、180°等不同出风方向，也可根据用户需要订做其他特殊出风方向的风机产品，安装形式灵活方便。

5、 我们有单相电机、三相电机、直流电机（EC）等不同电源形式的风机，还可根据用户需要订做不同电压和频率的产品，在不同国家地区和不同领域的应用都很方便。

6、 风机有单速、双速、三速和无级调速等不同速度模式可供选择，以满足用户对风量调节的需要。

注：风机适用的工作环境为：海拔高度不超过1000米，环境温度不低于-25℃、不高于+40℃，相对湿度不超过90%；风机输送介质为室温空气，无较大腐蚀性、不含酸性、碱性、可燃性气体，尘粒物质不大于150mg/m^3。使用环境、输送气体有特殊要求时，订货时应注明。

离心风机常规产品为卧式安装，若需立式安装，订货时应注明。

产品简介 Product introduction

"Qineng" brand low noise fans for air conditioning are special fans for air conditioning system developed by our company, including LK series centrifugal fans and Zl series axial fans. The fluid model is optimized by CFD advanced technology. It can improve the output pressure, reduce noise and improve efficiency. It has the characteristics of energy saving and low noise. It is especially suitable for various air conditioning, purification, new fan set, fan coil unit, wind curtain and other products. Pavilions, hotels, schools, hospitals, factories, theatres, mines, high-speed rail, urban rail transit, buses and other fields have been widely used.

LK series low noise centrifugal fans for air conditioning are divided into outer rotor motor direct drive centrifugal fans, Y series motor direct drive centrifugal fans and belt drive centrifugal fans according to transmission mode. They are divided into forward centrifugal fans and backward centrifugal fans according to blade form. They are divided into single volute single inlet centrifugal fans, single volute double inlet centrifugal fans and belt drive centrifugal fans according to fan structure. Double volute and double air intake centrifugal fans and volute-free centrifugal fans include:

1. Direct-drive Centrifugal Fans with External Rotor motor

A) LKW Series Forward-curved-blade Double-inlet Direct-drive Centrifugal Fans with External Rotor motor

B) LKWD Series Forward-curved-blade Single-inlet Direct-drive Centrifugal Fans with External Rotor motor

C) LKWG Series Direct-drive Duct Fans with External Rotor motor

2. Shaft-drive Centrifugal Fans with Y series motor

A) LKZ Series Forward-curved-blade Double-inlet Shaft-drive Centrifugal Fans

B) LKZS Series Double-case Forward-curved-blade Shaft-drive Centrifugal Fans

C) LKZD Series Forward-curved-blade Single-inlet Shaft-drive Centrifugal Fans

D) LKZDH Series Backward-curved-blade Single-inlet Shaft-drive Centrifugal Fans

E) LKZWH Series Non-case Backward-curved-blade Single-inlet Shaft-drive Centrifugal Fans

3. Belt-drive Centrifugal Fans

A) LKP Series Forward-curved-blade Double-inlet Belt-drive Centrifugal Fans

B) LKPS Series Double-case Forward-curved-blade Belt-drive Centrifugal Fans

C) LKPH Series Backward-curved-blade Double-inlet Belt-drive Centrifugal Fans

LK series low noise centrifugal fans for air conditioning have the following remarkable advantages:

1. The optimized impeller has the advantages of large air volume, low noise, high efficiency, environmental protection and energy saving.

2. The structure is simple and light, and the installation method is simple.

3. The self-developed matching motors have better reliability and service life than ordinary motors after careful optimization of power.

4. Fans have different outlet directions such as 0, 90 and 180 degrees. They can also be customized for other special outlet direction according to users' needs. The installation form is flexible and convenient.

5. We have fans for different supply forms, such as single-phase, three-phase, direct current and other different forms. We can also product fans for different voltage and frequency according to the needs of users. That’s convenient for users in different countries and regions and in different fields.

6. Fans have different speed modes, such as single-speed, double-speed, three-speed and stepless speed regulation, to meet the needs of users for air volume regulation.

Attention： The fans must work in proper environment conditions, they include: no more than 1000 meters altitude, ambient temperature between - 25℃ and + 40℃, no more than 90% relative humidity. The default medium for the fans to carry is room temperature air. If you want to use the fans in different environment condition or carry other gas, you must put it out clearly at the time of ordering.

The default installation direction of our centrifugal fans is horizontal. If you need different installation directions, you must put it out clearly at the time of ordering.

产品型号说明 Product Model Description

✧ 离心通风机型号说明 Model description of centrifugal fan

例：LKWD 250 M 2– 4 C3 X

离心风机型号由 7 个部分组成

Centrifugal fan model consists of seven parts

一、第一部分：型号代码，以英文字母表示

Part I: Model code, expressed in English letters

1、第 1 位　工作原理代码，含义如下：

No. 1 Code for working principle, meaning as follows

代码 Code	L
含义 meaning	离心式风机 Centrifugal fan

2、第 2 位　用途代码，含义如下：

No. 2 Code for using, meaning as follows

代码 Code	K
含义 meaning	空调风机 Air conditioning fan

3、第 3 位　传动方式代码，含义如下：

No. 3 Drive mode code, meaning as follows

代码 Code	W	Z	P
含义 meaning	外转子式 External rotor motor drive	直联式 Shaft-drive	带传动式 Belt-drive

4、第 4 位　过流部件特征代码，含义如下：

No. 4 Characteristic Code of Overflow Components，meaning as follows

代码 Code	缺省 None	D	S	W
含义 meaning	单蜗壳双进风 Single-case Double-inlet	单蜗壳单进风 Single-case single-inlet	双蜗壳双进风 Double-case double-inlet	无蜗壳单进风 Single-inlet without case

5、第 5 位　叶片弯曲方向代码，含义如下：

No. 5 Blade bending direction code, meaning as follows

代码 Code	缺省 None	H
含义 meaning	前向叶片 Forward bending	后向叶片 Backward bending

二、第二部分：叶轮直径代码，以阿拉伯数字表示，单位为 mm

Part II: Impeller diameter code, expressed in Arabic numerals, unit mm

三、第三部分：蜗壳宽度代码，以英文字母表示，最多 2 位，含义如下：

Part III: Case width code, in English letters, up to 2 bits, meaning as follows

代码 Code	SS	S	M	L
含义 meaning	超窄型蜗壳 Tiny width	窄型蜗壳 Small width	中型蜗壳 Medium width	宽型蜗壳 Large width

四、第四部分：设计序列代码，以阿拉伯数字表示

Part IV: Designing Sequence Codes, Represented in Arabic Numbers

产品型号说明 Product Model Description

五、第五部分：电机极数代码，含义如下：

Part V：Motor pole number code, meaning as follows

代码 Code	2	4	6	4/6
含义 meaning	2 极电机 2-pole motor	4 极电机 4-pole motor	6 极电机 6-pole motor	4/6 极双速电机 4/6-Pole Double-speed Motor
代码 Code	6/8	4/6/8	EC	
含义 meaning	6/8 极双速电机 6/8-Pole Double-speed Motor	4/6/8 极三速电机 4/6/8-pole three-speed motor	无刷直流电机 EC motor	

六、第六部分：单相电机专用代码，含义如下：

Part VI: Specific code for single-phase motor, meaning as follows

代码 Code	缺省 None	C	C2	C3
含义 meaning	非单相电机 Non-single-phase motor	单相单速电机 Single-phase single-speed motor	单相双速电机 Single-phase two-speed motor	单相三速电机 Single-phase three-speed motor

七、第七部分：电机安装方式代码，含义如下：

Part VII: Code for motor installation mode, meaning as follows

代码 Code	含　义　meaning
缺省 None	B3 电机，带传动式的后置安装或直联式的卧式安装 B3 Motor, Belt-Drive Rear Installation or Shaft-drive Horizontal Installation
L	B5 电机，直联式立式安装 B5 motor, Shaft-drive vertical installation
X	B3 电机，带传动式下置安装 B3 Motor, Belt-drive Down Installation
D	B3 电机，带传动式顶置安装 B3 Motor, Belt-drive Top Installation
E	B3 电机，带传动式侧置安装 B3 Motor, Belt-drive Side Installation

产品型号说明 Product Model Description

✧ 轴流通风机型号说明 Model description of axial fan

例：ZL 400 B – 4 C2

轴流风机型号由 5 个部分组成

Axial fan model consists of five parts

一、第一部分：型号代码，以英文字母表示，含义如下：

Part I: Model code, expressed in English letters

代码 Code	ZL	ZLW
含义 meaning	轴流风机 Axial Fan	外转子式轴流风机 Axial Fan with External Rotor

二、第二部分：叶轮直径代码，以阿拉伯数字表示，单位为 mm

Part II: Impeller diameter code, expressed in Arabic numerals, unit mm

三、第三部分：风向代码，以英文字母表示，含义如下：

Part III: Wind direction code, expressed in English letters, meaning as follows:

代码 Code	缺省 None	B
含义 meaning	风向从叶片吹向电机 Wind blows from blades to the motor	风向从电机吹向叶片 Wind blows from the motor to blades

四、第四部分：电机极数代码，含义如下：

Part IV: Motor pole number code, meaning as follows

代码 Code	2	4	6	4/6
含义 meaning	2 极电机 2-pole motor	4 极电机 4-pole motor	6 极电机 6-pole motor	4/6 极双速电机 4/6-Pole Double-speed Motor
代码 Code	6/8	4/6/8	EC	
含义 meaning	6/8 极双速电机 6/8-Pole Double-speed Motor	4/6/8 极三速电机 4/6/8-pole three-speed motor	无刷直流电机 EC motor	

五、第五部分：单相电机专用代码，含义如下：

Part V: Specific code for single-phase motor, meaning as follows

代码 Code	缺省 None	C	C2	C3
含义 meaning	非单相电机 Non-single-phase motor	单相单速电机 Single-phase single-speed motor	单相双速电机 Single-phase two-speed motor	单相三速电机 Single-phase three-speed motor

产品安装方式说明 Product Installation Mode

离心通风机安装方式按出风角度主要有 0°、90°、180°、270°四种。

The installation of centrifugal fan has four main types according to the outlet angle: 0-degree, 90-degree, 180-degree and 270-degree.

风机安装方式也可根据用户需求订做其他出风角度。

The installation mode of fan can also make other outlet angles according to user's needs.

离心通风机的旋向按叶轮旋转方向分为顺向、逆向。从风机原动机端看，即外转子系列风机面对引线端、皮带传动风机面对风机带轮、电机直联式风机面对电机看，叶轮旋转方向顺时针时称为顺向，叶轮旋转方向逆时针时称为逆向。

The rotating direction of centrifugal fan is divided into CW and CCW according to the rotating direction of impeller. From the driving side of the fan, that is, from the wire end of the centrifugal fan driven by external rotor motor, from the pulley side of the belt-drive centrifugal fan, from the motor side of the shaft-drive centrifugal fan, the clockwise direction of impeller rotation is called CW, and the counter-clockwise direction of impeller rotation is called CCW.

1、外转子系列离心通风机：面对风机引线端，叶轮旋转方向顺时针时称为顺向，叶轮旋转方向逆时针时称为逆向。

Direct-drive centrifugal fans with external rotor motor： Facing the wire end ofthe fan, the clockwise direction of impeller rotation is called CW, and the counter-clockwise direction of impeller rotation is called CCW.

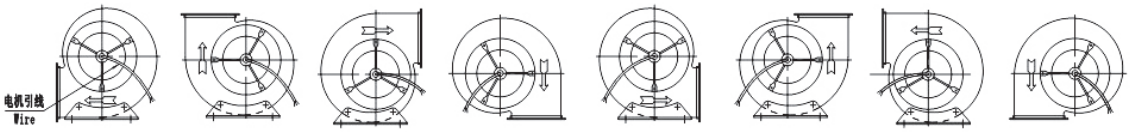

顺 0° CW 0° | 顺 90° CW 90° | 顺 180° CW 180° | 顺 270° CW 270° | 逆 0° CCW 0° | 逆 90° CCW 90° | 逆 180° CCW 180° | 逆 270° CCW 270°

2、 皮带传动离心通风机：面对风机带轮，叶轮旋转方向顺时针时称为顺向，叶轮旋转方向逆时针时称为逆向。

Belt-drive Centrifugal Fans: facing the fan pulley, the clockwise direction of impeller rotation is called CW, and the counter-clockwise direction of impeller rotation is called CCW.

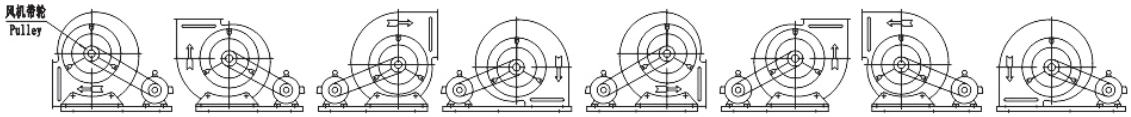

顺 0° CW 0° | 顺 90° CW 90° | 顺 180° CW 180° | 顺 270° CW 270° | 逆 0° CCW 0° | 逆 90° CCW 90° | 逆 180° CCW 180° | 逆 270° CCW 270°

3、电机直联式离心通风机：面对电机，叶轮旋转方向顺时针时称为顺向，叶轮旋转方向逆时针时称为逆向。

Shaft-drive centrifugal fans: Facing the motor, the clockwise direction of impeller rotation is called CW, and the counter-clockwise direction of impeller rotation is called CCW.

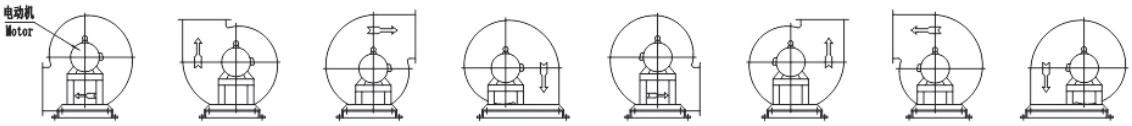

顺 0° CW 0° | 顺 90° CW 90° | 顺 180° CW 180° | 顺 270° CW 270° | 逆 0° CCW 0° | 逆 90° CCW 90° | 逆 180° CCW 180° | 逆 270° CCW 270°

我公司离心通风机常规产品旋向为顺向，若用户对风机旋向有不同需求，订货时须注明。

The default rotation direction of our centrifugal fans is CW. If users want different rotation directions, They must put out clearly at the time of ordering..

风机性能及技术参数 Performance parameters and technical data

风机机座号 Fan frame size	额定性能 Rated performance 流量 Volume (m^3/h)	全压 Pressure (Pa)	噪声 Noise [dB(A)]	流量使用范围 Volume Range (m^3/h)	电压 Voltage (V)	频率 freq. (Hz)	功率 Power (kW)	电流 Current (A)	重量 Weight (kg)	安装及外形尺寸图 Page
一、LKW 系列前向双进风外转子离心通风机 LKW Series Forward-curved-blade Double-inlet Centrifugal Fans with External Rotors										
1、三相单速 (Three-phase Single-speed)										
LKW180S-4	700	200	59	550 ～ 800	380	50	0.12	0.36	8	P43
LKW180M-4	950	200	60	800 ～ 1000	380	50	0.15	0.45	9	P43
LKW180L-4	1200	200	61	1000 ～ 1300	380	50	0.18	0.53	10	P43
LKW180S-6	450	90	56	350 ～ 500	380	50	0.06	0.25	8	P43
LKW180M-6	650	90	57	550 ～ 700	380	50	0.08	0.32	9	P43
LKW180L-6	800	90	58	650 ～ 900	380	50	0.1	0.37	10	P43
LKW200S-4	1200	300	60	1000 ～ 1300	380	50	0.18	0.53	11	P44
LKW200M-4	1500	300	61	1250 ～ 1700	380	50	0.22	0.60	12	P44
LKW200L-4	1800	300	62	1500 ～ 2000	380	50	0.26	0.70	13	P44
LKW200S-6	1000	150	57	850 ～ 1100	380	50	0.08	0.32	11	P44
LKW200M-6	1300	150	58	1100 ～ 1400	380	50	0.1	0.37	12	P44
LKW200L-6	1600	150	59	1350 ～ 1800	380	50	0.12	0.42	13	P44
LKW225S-4	1800	320	63	1500 ～ 2000	380	50	0.3	0.93	14	P44
LKW225M-4	2200	320	64	1850 ～ 2400	380	50	0.37	1.06	15	P44
LKW225L-4	2600	320	65	2200 ～ 2900	380	50	0.45	1.2	16	P44
LKW225S2-4	1800	360	63	1500 ～ 2000	380	50	0.3	0.93	14	P44
LKW225M2-4	2200	360	64	1850 ～ 2400	380	50	0.37	1.06	15	P44
LKW225L2-4	2600	360	65	2200 ～ 2900	380	50	0.45	1.2	16	P44
LKW225S-6	1500	160	61	1250 ～ 1700	380	50	0.14	0.53	14	P44
LKW225M-6	1800	160	62	1500 ～ 2000	380	50	0.16	0.59	15	P44
LKW225L-6	2000	160	63	1700 ～ 2200	380	50	0.18	0.64	16	P44
LKW250S-4	2000	350	65	1700 ～ 2200	380	50	0.37	1.05	17	P45
LKW250M-4	2800	350	66	2350 ～ 3100	380	50	0.55	1.46	20	P45
LKW250L-4	3500	350	67	2950 ～ 3900	380	50	0.65	1.7	25	P45
LKW250S-6	1500	150	63	1500 ～ 2000	380	50	0.18	0.64	17	P45
LKW250M-6	2000	150	64	2000 ～ 2600	380	50	0.24	0.81	20	P45
LKW250L-6	2500	150	65	2550 ～ 3300	380	50	0.3	0.95	25	P45
LKW250S2-4	2000	420	66	1700 ～ 2200	380	50	0.45	1.2	17	P45
LKW250M2-4	3000	420	67	2550 ～ 3300	380	50	0.65	1.7	20	P45

风机性能及技术参数 Performance parameters and technical data

风机机座号 Fan frame size	额定性能 Rated performance			流量使用范围 Volume Range (m^3/h)	电压 Voltage (V)	频率 freq. (Hz)	功率 Power (kW)	电流 Current (A)	重量 Weight (kg)	安装及外形尺寸图 Page
	流量 Volume (m^3/h)	全压 Pressure (Pa)	噪声 Noise [dB(A)]							
LKW250L2-4	4000	420	68	3400 ～ 4400	380	50	0.90	2.0	25	P45
LKW250S2-6	1500	180	64	1500 ～ 2000	380	50	0.24	0.81	17	P45
LKW250M2-6	2000	180	65	2200 ～ 2900	380	50	0.3	0.95	20	P45
LKW250L2-6	2500	180	66	2700 ～ 3500	380	50	0.36	1.1	25	P45
LKW250S3-4	2000	500	67	1700 ～ 2200	380	50	0.45	1.2	17	P45
LKW250M3-4	3000	500	69	2550 ～ 3300	380	50	0.65	1.7	20	P45
LKW250L3-4	4000	500	70	3400 ～ 4400	380	50	0.9	2.0	25	P45
LKW250S3-6	1500	210	65	1500 ～ 2000	380	50	0.24	0.81	17	P45
LKW250M3-6	2000	210	66	2200 ～ 2900	380	50	0.3	0.95	20	P45
LKW250L3-6	2500	210	67	2700 ～ 3500	380	50	0.36	1.1	25	P45
LKW250 III M-4	3000	350	67	2550 ～ 3300	380	50	0.55	1.46	22	P45
LKW250 III M2-4	3200	420	68	2550 ～ 3300	380	50	0.65	1.7	22	P45
LKW250 III M3-4	3300	500	69	2550 ～ 3300	380	50	0.75	1.9	22	P45
LKW250 III M-6	2200	150	65	2200 ～ 2900	380	50	0.3	0.95	20	P45
LKW250 III M2-6	2400	180	66	2200 ～ 2900	380	50	0.32	1.0	20	P45
LKW250 III M3-6	2600	210	67	2200 ～ 2900	380	50	0.36	1.1	20	P45
LKW280SS-4	3500	500	68	2950 ～ 3900	380	50	0.9	2.0	28	P46
LKW280S-4	4000	500	69	3400 ～ 4400	380	50	1.1	2.4	30	P46
LKW280M-4	5000	500	70	4250 ～ 5500	380	50	1.37	3.0	35	P46
LKW280L-4	6000	500	71	5100 ～ 6600	380	50	1.65	3.5	40	P46
LKW280SS-6	2500	320	64	2100 ～ 2800	380	50	0.5	1.3	30	P46
LKW280S-6	3000	320	65	2550 ～ 3300	380	50	0.55	1.47	30	P46
LKW280M-6	4000	320	66	3400 ～ 4400	380	50	0.7	1.83	35	P46
LKW280L-6	5000	320	67	4250 ～ 5500	380	50	0.87	2.24	40	P46
LKW300SS-4	4000	550	71	3400 ～ 4400	380	50	1.1	2.5	35	P46
LKW300S-4	4500	550	72	3800 ～ 5000	380	50	1.2	2.6	35	P46
LKW300M-4	5500	550	73	4650 ～ 6100	380	50	1.5	3.3	42	P46
LKW300L-4	6500	550	75	5500 ～ 7200	380	50	1.8	3.9	45	P46
LKW300SS-6	2500	380	65	2100 ～ 2800	380	50	0.55	1.47	33	P46
LKW300S-6	3000	380	66	2550 ～ 3300	380	50	0.7	1.85	33	P46
LKW300M-6	4000	380	67	3400 ～ 4400	380	50	0.95	2.45	42	P46
LKW300L-6	5000	380	68	4250 ～ 5500	380	50	1.1	2.80	46	P46

风机性能及技术参数 Performance parameters and technical data

风机机座号 Fan frame size	额定性能 Rated performance			流量使用范围 Volume Range (m^3/h)	电压 Voltage (V)	频率 freq. (Hz)	功率 Power (kW)	电流 Current (A)	重量 Weight (kg)	安装及外形尺寸图 Page
	流量 Volume (m^3/h)	全压 Pressure (Pa)	噪声 Noise [dB(A)]							
LKW315SS-4	4000	600	73	3400 ～ 4400	380	50	1.5	3.3	40	P47
LKW315S-4	5000	600	75	4250 ～ 5500	380	50	1.8	3.8	40	P47
LKW315M-4	6500	600	76	5500 ～ 7200	380	50	2.2	4.6	48	P47
LKW315L-4	8000	600	77	6800 ～ 8800	380	50	2.8	5.6	60	P47
LKW315SS-6	3000	420	65	2550 ～ 3300	380	50	0.85	2.2	40	P47
LKW315S-6	4000	420	66	3400 ～ 4400	380	50	0.87	2.24	40	P47
LKW315M-6	5000	420	67	4250 ～ 5500	380	50	0.95	2.5	47	P47
LKW315L-6	6000	420	68	5100 ～ 6600	380	50	1.1	2.8	53	P47
LKW355SS-4	4500	800	74	3800 ～ 5000	380	50	2.2	4.6	45	P47
LKW355S-4	7000	800	76	5950 ～ 7700	380	50	2.8	5.6	58	P47
LKW355M-4	10000	800	78	8500 ～ 11000	380	50	3.5	6.9	73	P47
LKW355L-4	12500	800	79	10600 ～ 13800	380	50	4.5	8.8	80	P47
LKW355SS-6	3500	500	70	2950 ～ 3900	380	50	1.1	2.8	42	P47
LKW355S-6	6000	500	71	5100 ～ 6600	380	50	1.8	4.1	55	P47
LKW355M-6	7000	500	72	5950 ～ 7700	380	50	2.0	4.6	68	P47
LKW355L-6	8500	500	73	6800 ～ 8800	380	50	2.2	5.0	77	P47
LKW400SS-4	4000	1000	75	3400 ～ 4400	380	50	2.8	5.7	70	P48
LKW400S-4	5000	1000	76	4250 ～ 5500	380	50	3.5	6.9	75	P48
LKW400M-4	6500	1000	77	5500 ～ 7200	380	50	4.5	8.8	80	P48
LKW400SS-6	4000	600	67	3400 ～ 4400	380	50	1.8	4.1	65	P48
LKW400S-6	5000	600	68	4250 ～ 5500	380	50	2.0	4.5	68	P48
LKW400M-6	6000	610	70	5100 ～ 6600	380	50	2.2	5.0	72	P48
LKW400M2-6	7000	600	71	5950 ～ 7700	380	50	2.5	5.6	75	P48
LKW400L-6	8000	600	72	6800 ～ 8800	380	50	3.0	6.8	85	P48
LKW450SS-6	7500	800	76	6350 ～ 8300	380	50	4.0	8.3	115	P48
LKW450S-6	10000	800	78	8500 ～ 11000	380	50	4.0	8.3	122	P48
LKW450M-6	15000	800	80	12750 ～ 16500	380	50	5.5	11.2	138	P48
LKW450L-6	20000	800	82	17000 ～ 22000	380	50	7.5	15.0	160	P48
LKW500SS-6	15000	1000	79	12750 ～ 16500	380	50	7.5	15.0	160	P49
LKW500S-6	20000	1000	80	17000 ～ 22000	380	50	9.0	20.4	180	P49
LKW500M-6	25000	1000	82	21250 ～ 27500	380	50	11.0	24.3	192	P49
LKW500L-6	30000	1000	84	25500 ～ 33000	380	50	15.0	32.0	260	P49

风机性能及技术参数 Performance parameters and technical data

风机机座号 Fan frame size	额定性能 Rated performance 流量 Volume (m^3/h)	全压 Pressure (Pa)	噪声 Noise [dB(A)]	流量使用范围 Volume Range (m^3/h)	电压 Voltage (V)	频率 freq. (Hz)	功率 Power (kW)	电流 Current (A)	重量 Weight (kg)	安装及外形尺寸图 Page
2、三相双速 (Three-phase Double-speed)										
LKW180S-4/6	700 460	200 85	59 57	350 ～ 800	380	50	0.12 0.05	0.33 0.17	9	P43
LKW180M-4/6	950 630	200 85	60 58	550 ～ 1000	380	50	0.15 0.07	0.45 0.24	10	P43
LKW180L-4/6	1200 800	200 85	61 59	650 ～ 1300	380	50	0.18 0.08	0.50 0.27	11	P43
LKW200S-4/6	1200 800	300 130	60 58	650 ～ 1300	380	50	0.18 0.08	0.50 0.27	11	P44
LKW200M-4/6	1500 1000	300 130	61 59	850 ～ 1700	380	50	0.22 0.10	0.57 0.37	12	P44
LKW200L-4/6	1800 1200	300 130	62 60	1000 ～ 2000	380	50	0.26 0.12	0.70 0.42	14	P44
LKW225S-4/6	1800 1300	320 150	63 61	1100 ～ 2000	380	50	0.30 0.14	0.84 0.44	14	P44
LKW225M-4/6	2200 1600	320 150	64 62	1350 ～ 2400	380	50	0.37 0.16	1.0 0.58	15	P44
LKW225L-4/6	2600 1900	320 150	65 63	1600 ～ 2900	380	50	0.45 0.20	1.2 0.8	16	P44
LKW250S-4/6	2000 1500	350 180	65 62	1250 ～ 2200	380	50	0.37 0.16	1.0 0.58	17	P45
LKW250S2-4/6	2000 1500	420 210	66 64	1250 ～ 2200	380	50	0.45 0.20	1.2 0.8	17	P45
LKW250M-4/6	2800 2000	350 180	66 63	1700 ～ 3100	380	50	0.55 0.25	1.4 0.85	20	P45
LKW250M2-4/6	3000 2200	420 210	67 65	1850 ～ 3300	380	50	0.65 0.30	1.7 0.95	20	P45
LKW250L-4/6	3500 2500	350 180	67 64	2100 ～ 3900	380	50	0.65 0.30	1.7 0.95	25	P45
LKW250L2-4/6	4000 2800	420 210	68 66	2350 ～ 4400	380	50	0.90 0.42	2.2 1.2	25	P45
LKW250S3-4/6	2000 1500	500 240	67 65	1250 ～ 2200	380	50	0.45 0.20	1.2 0.8	17	P45
LKW250M3-4/6	3000 2200	500 240	68 66	1850 ～ 3300	380	50	0.65 0.30	1.7 0.95	20	P45
LKW250L3-4/6	4000 2800	500 240	69 67	2350 ～ 4400	380	50	0.90 0.42	2.2 1.2	25	P45
LKW280SS-4/6	3500 2300	500 230	68 64	1950 ～ 3900	380	50	0.9 0.42	2.2 1.2	36	P46
LKW280S-4/6	4000 2800	500 230	69 65	2350 ～ 4400	380	50	1.1 0.45	2.5 1.2	36	P46
LKW280M-4/6	5000 3500	500 230	70 66	2950 ～ 5500	380	50	1.37 0.58	3.0 1.7	42	P46
LKW280L-4/6	6000 4200	500 230	71 67	3550 ～ 6600	380	50	1.65 0.65	3.6 1.5	48	P46

风机性能及技术参数 Performance parameters and technical data

风机机座号 Fan frame size	额定性能 Rated performance 流量 Volume (m^3/h)	全压 Pressure (Pa)	噪声 Noise [dB(A)]	流量使用范围 Volume Range (m^3/h)	电压 Voltage (V)	频率 freq. (Hz)	功率 Power (kW)	电流 Current (A)	重量 Weight (kg)	安装及外形尺寸图 Page
LKW300SS-4/6	4000 2500	550 260	71 65	2100 ～ 4400	380	50	1.1 0.45	2.5 1.2	36	P46
LKW300S-4/6	4500 3000	550 260	72 66	2550 ～ 5000	380	50	1.2 0.5	2.7 1.3	36	P46
LKW300M-4/6	5500 3800	550 260	73 67	3200 ～ 6100	380	50	1.65 0.65	3.6 1.5	42	P46
LKW300L-4/6	6500 4500	550 260	75 68	3800 ～ 7200	380	50	1.8 0.85	4.2 1.9	46	P46
LKW315SS-4/6	4000 2500	600 300	73 65	2100 ～ 4400	380	50	1.65 0.65	3.6 1.5	42	P47
LKW315S-4/6	5000 3500	600 300	75 66	2950 ～ 5500	380	50	1.8 0.85	4.2 1.9	42	P47
LKW315M-4/6	6500 4500	600 300	76 67	3800 ～ 7200	380	50	2.2 1.0	4.7 2.5	50	P47
LKW315L-4/6	8000 5500	600 300	77 68	4650 ～ 8800	380	50	2.8 1.2	5.8 2.8	62	P47
LKW355SS-4/6	4500 3000	800 400	75 70	2550 ～ 5000	380	50	2.2 1.0	4.7 2.5	47	P47
LKW355S-4/6	7000 5000	800 400	77 71	4250 ～ 7700	380	50	2.8 1.2	5.8 2.8	60	P47
LKW355M-4/6	10000 7000	800 400	78 72	5900 ～ 11000	380	50	3.5 1.5	7.2 3.5	75	P47
LKW355L-4/6	12500 8500	800 400	79 73	7200 ～ 13800	380	50	4.5 2.0	9.1 4.3	82	P47
LKW400SS-6/8	4000 3000	600 340	69 63	2550 ～ 4400	380	50	1.6 1.0	3.7 2.8	67	P48
LKW400S-6/8	5000 4000	600 340	70 64	3400 ～ 5500	380	50	1.8 1.2	4.1 3.2	70	P48
LKW400M-6/8	6000 5000	600 340	71 65	4250 ～ 6600	380	50	2.1 1.4	4.7 3.6	78	P48
LKW400M2-6/8	7000 6000	600 340	71.5 65.5	5100 ～ 7700	380	50	2.4 1.6	5.4 4.1	84	P48
LKW400L-6/8	8000 7000	600 340	72 66	5900 ～ 8800	380	50	3.0 1.8	6.6 4.6	90	P48
LKW450SS-6/8	7500 5000	800 475	76 71	4250 ～ 8300	380	50	3.5 1.6	7.1 3.5	122	P48
LKW450S-6/8	10000 7700	800 475	78 72	6500 ～ 11000	380	50	4.0 1.8	8.1 4.0	129	P48
LKW450M-6/8	15000 11500	800 475	80 74	9700 ～ 16500	380	50	5.5 2.5	10.8 6.0	145	P48
LKW450L-6/8	20000 15400	800 475	82 76	13000 ～ 22000	380	50	7.5 3.4	14.6 7.5	167	P48
3、三相三速 (Three-phase Three-speed)										
LKW180S-4/6/8	700 460 350	200 85 50	59 57 54	300 ～ 800	380	50	0.12 0.05 0.02	0.33 0.17 0.08	9	P43

风机性能及技术参数 Performance parameters and technical data

风机机座号 Fan frame size	额定性能 Rated performance 流量 Volume (m^3/h)	全压 Pressure (Pa)	噪声 Noise [dB(A)]	流量使用范围 Volume Range (m^3/h)	电压 Voltage (V)	频率 freq. (Hz)	功率 Power (kW)	电流 Current (A)	重量 Weight (kg)	安装及外形尺寸图 Page
LKW180M-4/6/8	950 630 470	200 85 50	60 58 55	400 ～ 1000	380	50	0.15 0.07 0.03	0.45 0.24 0.11	10	P43
LKW180L-4/6/8	1200 800 600	200 85 50	61 59 56	500 ～ 1300	380	50	0.18 0.08 0.04	0.50 0.27 0.13	11	P43
LKW200S-4/6/8	1200 800 600	300 130 75	60 58 55	500 ～ 1300	380	50	0.18 0.08 0.035	0.60 0.40 0.16	11	P44
LKW200M-4/6/8	1500 1000 750	300 130 75	61 59 56	600 ～ 1700	380	50	0.22 0.10 0.04	0.62 0.45 0.20	12	P44
LKW200L-4/6/8	1800 1200 900	300 130 75	62 60 57	750 ～ 2000	380	50	0.26 0.12 0.05	0.80 0.59 0.26	14	P44
LKW225S-4/6/8	1800 1300 900	320 150 80	63 61 58	750 ～ 2000	380	50	0.30 0.14 0.06	0.85 0.6 0.28	15	P44
LKW225M-4/6/8	2200 1700 1100	320 150 80	64 62 59	950 ～ 2400	380	50	0.37 0.18 0.09	1.05 0.61 0.3	16	P44
LKW225L-4/6/8	2600 1900 1300	320 150 80	65 63 60	1100 ～ 2900	380	50	0.45 0.22 0.10	1.4 0.8 0.34	17	P44
LKW250S-4/6/8	2000 1500 1000	350 180 90	65 62 59	850 ～ 2200	380	50	0.37 0.18 0.09	1.05 0.61 0.30	18	P45
LKW250S2-4/6/8	2000 1500 1000	420 210 105	66 64 61	850 ～ 2200	380	50	0.45 0.22 0.10	1.40 0.80 0.34	18	P45
LKW250S3-4/6/8	2000 1500 1000	500 240 120	67 65 62	850 ～ 2200	380	50	0.45 0.22 0.10	1.40 0.80 0.34	18	P45
LKW250M-4/6/8	2800 2000 1400	350 180 90	66 63 60	1150 ～ 3100	380	50	0.55 0.27 0.13	1.50 0.85 0.35	21	P45
LKW250M2-4/6/8	3000 2200 1500	420 210 105	67 65 62	1250 ～ 3300	380	50	0.65 0.32 0.16	1.90 0.93 0.38	21	P45
LKW250M3-4/6/8	3000 2200 1500	500 240 120	68 66 63	1250 ～ 3300	380	50	0.65 0.32 0.16	1.90 0.93 0.38	21	P45
LKW250L-4/6/8	3500 2500 1750	350 180 90	67 64 61	1450 ～ 3900	380	50	0.65 0.32 0.16	1.90 0.93 0.38	26	P45
LKW250L2-4/6/8	4000 2800 1750	420 210 105	68 66 63	1450 ～ 4400	380	50	0.90 0.42 0.20	2.40 1.30 0.50	26	P45

风机性能及技术参数 Performance parameters and technical data

风机机座号 Fan frame size	额定性能 Rated performance 流量 Volume (m^3/h)	全压 Pressure (Pa)	噪声 Noise [dB(A)]	流量使用范围 Volume Range (m^3/h)	电压 Voltage (V)	频率 freq. (Hz)	功率 Power (kW)	电流 Current (A)	重量 Weight (kg)	安装及外形尺寸图 Page
LKW250L3-4/6/8	4000 2800 1750	500 240 120	69 67 64	1450 ～ 4400	380	50	0.90 0.42 0.20	.40 1.30 0.50	26	P45
LKW280SS-4/6/8	3500 2300 1500	500 230 125	68 64 60	1250 ～ 3900	380	50	0.9 0.4 0.22	2.1 1.3 0.6	36	P46
LKW280S-4/6/8	4000 2800 2000	500 230 125	69 65 61	1700 ～ 4400	380	50	1.1 0.5 0.24	2.6 1.45 0.7	36	P46
LKW280M-4/6/8	5000 3500 2500	500 230 125	70 66 62	2100 ～ 5500	380	50	1.37 0.6 0.28	3.1 1.65 0.8	42	P46
LKW280L-4/6/8	6000 4200 3000	500 230 125	71 67 63	2550 ～ 6600	380	50	1.65 0.7 0.33	3.8 2.0 0.9	48	P46
LKW300SS-4/6/8	4000 2500 1800	550 260 140	71 65 61	1500 ～ 4400	380	50	1.1 0.45 0.2	2.6 1.3 0.5	38	P46
LKW300S-4/6/8	4500 3000 2300	550 260 140	72 66 62	1950 ～ 5000	380	50	1.2 0.5 0.25	2.8 1.5 0.75	38	P46
LKW300M-4/6/8	5500 3800 2800	550 260 140	73 67 63	2350 ～ 6100	380	50	1.65 0.7 0.33	3.8 2.0 0.9	44	P46
LKW300L-4/6/8	6500 4500 3300	550 260 140	75 68 64	2800 ～ 7200	380	50	1.8 0.85 0.4	4.2 2.5 1.1	48	P46
LKW315SS-4/6/8	4000 2500 1500	600 300 150	73 65 61	1250 ～ 4400	380	50	1.5 0.75 0.33	3.5 1.9 0.9	46	P47
LKW315S-4/6/8	5000 3500 2500	600 300 150	75 66 62	2100 ～ 5500	380	50	1.8 0.85 0.4	4.2 2.0 1.1	46	P47
LKW315M-4/6/8	6500 4500 3300	600 300 150	76 67 63	2800 ～ 7200	380	50	2.2 1.0 0.45	4.7 2.2 1.3	54	P47
LKW315L-4/6/8	8000 5500 4000	600 300 150	77 68 64	3400 ～ 8800	380	50	2.8 1.2 0.5	5.8 2.5 1.5	66	P47
LKW355SS-4/6/8	4500 3000 2000	800 400 200	75 70 65	1700 ～ 5000	380	50	2.2 0.8 0.4	4.5 2.1 1.1	52	P47
LKW355S-4/6/8	7000 5000 3500	800 400 200	77 71 66	2950 ～ 7700	380	50	2.8 1.2 0.5	5.8 2.9 1.5	65	P47
LKW355M-4/6/8	10000 7000 5000	800 400 200	78 72 67	4250 ～ 11000	380	50	3.5 1.6 0.8	7.6 4.5 1.7	80	P47

风机性能及技术参数 Performance parameters and technical data

风机机座号 Fan frame size	额定性能 Rated performance 流量 Volume (m^3/h)	全压 Pressure (Pa)	噪声 Noise [dB(A)]	流量使用范围 Volume Range (m^3/h)	电压 Voltage (V)	频率 freq. (Hz)	功率 Power (kW)	电流 Current (A)	重量 Weight (kg)	安装及外形尺寸图 Page
LKW355L-4/6/8	12500 8500 6200	800 400 200	79 73 68	5200 ～ 13800	380	50	4.5 2.0 0.9	9.1 4.9 2.0	87	P47
4、单相单速 (Single-phase Single-speed)										
LKW150S-4C	350	100	55	250 ～ 400	220	50	0.03	0.28	3.5	P43
LKW150M-4C	450	100	56	350 ～ 500	220	50	0.03	0.28	4	P43
LKW150L-4C	550	100	57	450 ～ 600	220	50	0.035	0.33	4	P43
LKW150S-6C	250	60	52	200 ～ 300	220	50	0.02	0.20	3.5	P43
LKW150M-6C	350	60	53	250 ～ 400	220	50	0.02	0.20	4	P43
LKW150L-6C	400	60	54	300 ～ 400	220	50	0.02	0.20	4	P43
LKW180S-4C	700	200	59	550 ～ 800	220	50	0.12	1.26	9	P43
LKW180M-4C	950	200	60	800 ～ 1000	220	50	0.15	1.46	10	P43
LKW180L-4C	1200	200	61	1000 ～ 1300	220	50	0.18	1.66	11	P43
LKW180S-6C	450	90	56	350 ～ 500	220	50	0.06	0.50	9	P43
LKW180M-6C	650	90	57	550 ～ 700	220	50	0.08	0.70	10	P43
LKW180L-6C	800	90	58	650 ～ 900	220	50	0.10	0.81	11	P43
LKW200S-4C	1200	300	60	1000 ～ 1300	220	50	0.13	1.33	11	P44
LKW200M-4C	1500	300	61	1250 ～ 1700	220	50	0.16	1.57	12	P44
LKW200L-4C	1800	300	62	1500 ～ 2000	220	50	0.2	1.76	13	P44
LKW200S-6C	1000	150	57	850 ～ 1100	220	50	0.08	0.70	11	P44
LKW200M-6C	1300	150	58	1100 ～ 1400	220	50	0.1	0.81	12	P44
LKW200L-6C	1600	150	59	1350 ～ 1800	220	50	0.12	0.94	13	P44
LKW225S-4C	1800	320	63	1500 ～ 2000	220	50	0.3	2.5	14	P44
LKW225M-4C	2200	320	64	1850 ～ 2400	220	50	0.37	2.9	15	P44
LKW225L-4C	2600	320	65	2200 ～ 2900	220	50	0.45	3.2	16	P44
LKW225S2-4C	1800	360	63	1500 ～ 2000	220	50	0.3	2.5	14	P44
LKW225M2-4C	2200	360	64	1850 ～ 2400	220	50	0.37	2.9	15	P44
LKW225L2-4C	2600	360	65	2200 ～ 2900	220	50	0.45	3.2	16	P44
LKW225S-6C	1500	160	61	1250 ～ 1700	220	50	0.09	1.07	14	P44
LKW225M-6C	1800	160	62	1500 ～ 2000	220	50	0.15	1.24	15	P44
LKW225L-6C	2000	160	63	1700 ～ 2200	220	50	0.18	1.43	16	P44
LKW250S-4C	2000	350	65	1700 ～ 2200	220	50	0.37	2.9	17	P45
LKW250M-4C	2800	350	66	2350 ～ 3100	220	50	0.50	3.5	20	P45

风机性能及技术参数 Performance parameters and technical data

风机机座号 Fan frame size	额定性能 Rated performance 流量 Volume (m^3/h)	全压 Pressure (Pa)	噪声 Noise [dB(A)]	流量使用范围 Volume Range (m^3/h)	电压 Voltage (V)	频率 freq. (Hz)	功率 Power (kW)	电流 Current (A)	重量 Weight (kg)	安装及外形尺寸图 Page
LKW250L-4C	3500	350	67	2950 ～ 3900	220	50	0.60	4.1	25	P45
LKW250S-6C	1800	180	63	1500 ～ 2000	220	50	0.18	1.5	17	P45
LKW250M-6C	2400	180	64	2000 ～ 2600	220	50	0.22	1.7	20	P45
LKW250L-6C	3000	180	65	2550 ～ 3300	220	50	0.28	2.0	25	P45
LKW250S2-4C	2000	420	66	1700 ～ 2200	220	50	0.42	3.2	17	P45
LKW250M2-4C	3000	420	67	2550 ～ 3300	220	50	0.60	4.1	20	P45
LKW250L2-4C	4000	420	68	3400 ～ 4400	220	50	0.80	5.5	25	P45
LKW250S2-6C	1800	210	64	1500 ～ 2000	220	50	0.22	1.7	17	P45
LKW250M2-6C	2600	210	65	2200 ～ 2900	220	50	0.28	2.0	20	P45
LKW250L2-6C	3000	210	66	2550 ～ 3300	220	50	0.32	2.2	25	P45
LKW250S3-4C	2000	500	67	1700 ～ 2200	220	50	0.42	3.2	17	P45
LKW250M3-4C	3000	500	68	2550 ～ 3300	220	50	0.60	4.1	20	P45
LKW250L3-4C	4000	500	69	3400 ～ 4400	220	50	0.80	5.5	25	P45
LKW250S3-6C	1800	240	65	1500 ～ 2000	220	50	0.22	1.7	17	P45
LKW250M3-6C	2600	240	66	2200 ～ 2900	220	50	0.28	2.0	20	P45
LKW250L3-6C	3000	240	67	2550 ～ 3300	220	50	0.32	2.2	25	P45
5、单相双速 (Single-phase Double-speed)										
LKW150S-4C2	350 250	100 80	55 53	200 ～ 400	220	50	0.03	0.28	3.5	P43
LKW150M-4C2	450 350	100 80	56 54	250 ～ 500	220	50	0.03	0.28	4	P43
LKW150L-4C2	550 400	100 80	57 55	300 ～ 600	220	50	0.035	0.33	4	P43
LKW180S-4C2	700 460	200 85	59 57	350 ～ 800	220	50	0.12	1.26	9	P43
LKW180M-4C2	950 630	200 85	60 58	550 ～ 1000	220	50	0.15	1.46	10	P43
LKW180L-4C2	1200 800	200 85	61 59	650 ～ 1300	220	50	0.18	1.66	11	P43
LKW200S-4C2	1200 800	300 130	60 58	650 ～ 1300	220	50	0.18	1.33	11	P44
LKW200M-4C2	1500 1000	300 130	61 59	850 ～ 1700	220	50	0.20	1.57	12	P44
LKW200L-4C2	1800 1200	300 130	62 60	1000 ～ 2000	220	50	0.25	1.76	13	P44
LKW225S-4C2	1800 1300	320 150	64 61	1100 ～ 2000	220	50	0.30	2.5	14	P44
LKW225M-4C2	2200 1600	320 150	64 62	1350 ～ 2400	220	50	0.37	2.9	15	P44

风机性能及技术参数 Performance parameters and technical data

风机机座号 Fan frame size	额定性能 Rated performance 流量 Volume (m^3/h)	全压 Pressure (Pa)	噪声 Noise [dB(A)]	流量使用范围 Volume Range (m^3/h)	电压 Voltage (V)	频率 freq. (Hz)	功率 Power (kW)	电流 Current (A)	重量 Weight (kg)	安装及外形尺寸图 Page
LKW225L-4C2	2600 1900	320 150	65 63	1600 ～ 2900	220	50	0.45	3.2	16	P44
LKW250S-4C2	2000 1500	350 180	65 62	1250 ～ 2200	220	50	0.37	2.9	17	P45
LKW250S2-4C2	2000 1500	420 210	66 64	1250 ～ 2200	220	50	0.42	3.2	17	P45
LKW250S3-4C2	2000 1500	500 240	67 65	1250 ～ 2200	220	50	0.42	3.2	17	P45
LKW250M-4C2	2700 1900	350 180	66 63	1600 ～ 3000	220	50	0.55	3.5	20	P45
LKW250M2-4C2	3000 2200	420 210	68 65	1850 ～ 3300	220	50	0.65	4.1	20	P45
LKW250M3-4C2	3000 2200	500 240	69 67	1850 ～ 3300	220	50	0.65	4.1	20	P45
LKW250L-4C2	3500 2500	350 180	68 64	2100 ～ 3900	220	50	0.65	4.1	25	P45
LKW250L2-4C2	4000 2800	420 210	69 66	2350 ～ 4400	220	50	0.80	5.5	25	P45
LKW250L3-4C2	4000 2800	500 240	70 68	2350 ～ 4400	220	50	0.90	5.5	25	P45
6、单相三速 (Single-phase Three-speed)										
LKW150S-4C3	350 250 200	100 80 60	55 53 51	150 ～ 400	220	50	0.03	0.30	3.5	P43
LKW150M-4C3	450 350 250	100 80 60	56 54 52	200 ～ 500	220	50	0.03	0.30	4	P43
LKW150L-4C3	550 400 300	100 80 60	57 55 53	250 ～ 600	220	50	0.04	0.40	4	P43
LKW180S-4C3	700 460 350	200 85 50	59 57 54	300 ～ 800	220	50	0.12	1.26	9	P43
LKW180M-4C3	950 630 470	200 85 50	60 58 55	400 ～ 1000	220	50	0.15	1.46	10	P43
LKW180L-4C3	1200 800 600	200 85 50	61 59 56	500 ～ 1300	220	50	0.18	1.66	11	P43
LKW200S-4C3	1200 800 600	300 130 75	60 58 55	500 ～ 1300	220	50	0.16	1.33	11	P44
LKW200M-4C3	1500 1000 750	300 130 75	61 59 56	600 ～ 1700	220	50	0.20	1.57	12	P44

风机性能及技术参数 Performance parameters and technical data

风机机座号 Fan frame size	额定性能 Rated performance 流量 Volume (m^3/h)	全压 Pressure (Pa)	噪声 Noise [dB(A)]	流量使用范围 Volume Range (m^3/h)	电压 Voltage (V)	频率 freq. (Hz)	功率 Power (kW)	电流 Current (A)	重量 Weight (kg)	安装及外形尺寸图 Page
LKW200L-4C3	1800 1200 900	300 130 75	62 60 57	750 ～ 2000	220	50	0.25	1.76	13	P44
LKW225S-4C3	1800 1300 900	320 150 80	63 61 58	750 ～ 2000	220	50	0.30	2.5	14	P44
LKW225M-4C3	2200 1600 1150	320 150 80	64 62 59	950 ～ 2400	220	50	0.37	2.9	15	P44
LKW225L-4C3	2600 1900 1300	320 150 80	65 63 60	1100 ～ 2900	220	50	0.45	3.2	16	P44
LKW250S-4C3	2000 1500 1000	350 180 90	65 62 59	850 ～ 2200	220	50	0.37	2.9	17	P45
LKW250S2-4C3	2000 1500 1000	420 210 105	66 64 61	850 ～ 2200	220	50	0.42	3.2	17	P45
LKW250S3-4C3	2000 1500 1000	500 240 120	67 65 62	850 ～ 2200	220	50	0.42	3.2	17	P45
LKW250M-4C3	2800 2000 1400	350 180 90	66 63 60	1150 ～ 3100	220	50	0.55	3.5	20	P45
LKW250M2-4C3	3000 2200 1500	420 210 105	67 65 62	1250 ～ 3300	220	50	0.65	4.1	20	P45
LKW250M3-4C3	3000 2200 1500	500 240 120	68 66 63	1250 ～ 3300	220	50	0.65	4.1	20	P45
LKW250L-4C3	3500 2500 1750	350 180 90	67 64 61	1450 ～ 3900	220	50	0.65	4.1	25	P45
LKW250L2-4C3	4000 2800 1750	420 210 105	68 66 63	1450 ～ 4400	220	50	0.80	5.5	25	P45
LKW250L3-4C3	4000 2800 1750	500 240 120	69 67 64	1450 ～ 4400	220	50	0.90	5.5	25	P45
7、EC 无刷直流调速 (EC motor)										
LKW150S-EC	450	100	57						3	P43
LKW150M-EC	550	100	58						3	P43
LKW150L-EC	650	100	59						3.5	P43
LKW180S-EC	700	200	59						8	P43
LKW180M-EC	950	200	60						9	P43

风机性能及技术参数 Performance parameters and technical data

风机机座号 Fan frame size	额定性能 Rated performance			流量使用范围 Volume Range (m^3/h)	电压 Voltage (V)	频率 freq. (Hz)	功率 Power (kW)	电流 Current (A)	重量 Weight (kg)	安装及外形尺寸图 Page
	流量 Volume (m^3/h)	全压 Pressure (Pa)	噪声 Noise [dB(A)]							
LKW180L-EC	1200	200	61						10	P43
LKW200S-EC	1200	300	60						11	P44
LKW200M-EC	1500	300	61						12	P44
LKW200L-EC	1800	300	62						13	P44
LKW225S-EC	1800	320	63						14	P44
LKW225M-EC	2200	320	64						15	P44
LKW225L-EC	2600	320	65						16	P44
LKW225S2-EC	1800	360	63						14	P44
LKW225M2-EC	2200	360	64						15	P44
LKW225L2-EC	2600	360	65						16	P44
LKW250S-EC	2000	350	65						17	P45
LKW250M-EC	2800	350	66						20	P45
LKW250L-EC	3500	350	67						25	P45
LKW250S2-EC	2000	420	66						17	P45
LKW250M2-EC	3000	420	67						20	P45
LKW250L2-EC	4000	420	68						25	P45
LKW250S3-EC	2000	500	67						17	P45
LKW250M3-EC	3000	500	69						20	P45
LKW250L3-EC	4000	500	70						25	P45
二、LKWD 系列前向单进风外转子离心通风机 LKWD Series Forward-curved-blade Single-inlet Centrifugal Fans with External Rotors										
1、三相单速 (Three-phase Single-speed)										
LKWD200S-4	700	300	62	600 ～ 800	380	50	0.12	0.36	10	P49
LKWD200M-4	900	300	63	800 ～ 1000	380	50	0.15	0.45	11	P49
LKWD200L-4	1100	300	64	900 ～ 1200	380	50	0.18	0.53	12	P49
LKWD200S-6	500	150	60	400 ～ 600	380	50	0.05	0.2	10	P49
LKWD200M-6	700	150	61	600 ～ 800	380	50	0.06	0.25	11	P49
LKWD200L-6	900	150	62	800 ～ 1000	380	50	0.08	0.32	12	P49
LKWD225S-4	800	320	63	650 ～ 900	380	50	0.15	0.45	13	P50
LKWD225M-4	1000	320	64	850 ～ 1100	380	50	0.18	0.53	14	P50
LKWD225L-4	1200	320	65	1000 ～ 1300	380	50	0.22	0.60	15	P50
LKWD225S-6	600	160	61	500 ～ 700	380	50	0.06	0.25	13	P50

风机外形及安装尺寸 Configuration dimensions

●LKW150前向双进风外转子离心式通风机

LKW150 forward centrifugal fans with external rotors

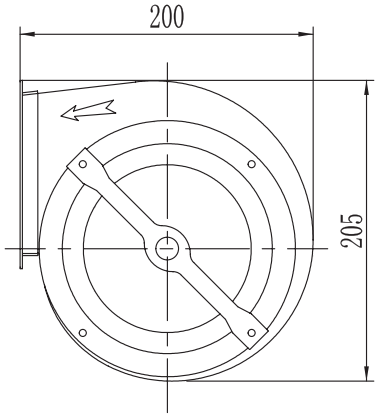

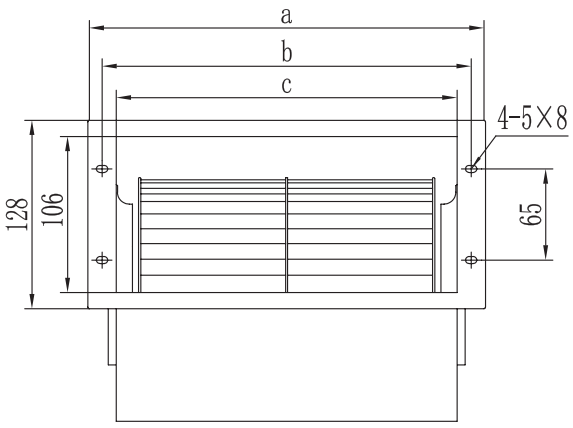

风机机座号 Fan frame size	a	b	c
LKW150S	194	178	160
LKW150M	234	218	200
LKW150L	264	248	230

●LKW180前向双进风外转子离心式通风机

LKW180 forward centrifugal fans with external rotors

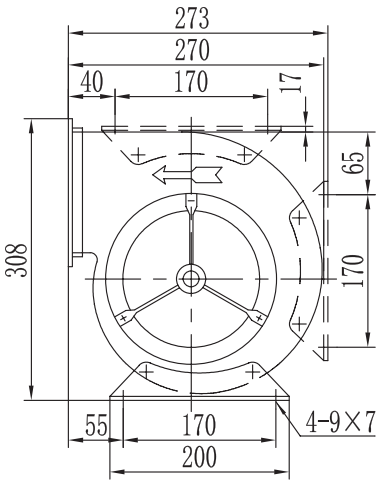

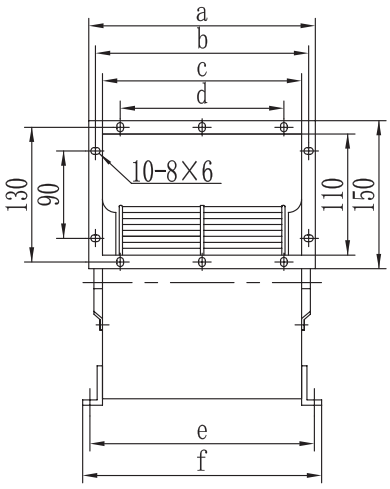

风机机座号 Fan frame size	a	b	c	d	e	f
LKW180S	190	170	150	120	177	200
LKW180M	230	210	190	160	217	240
LKW180L	270	250	230	200	257	280

风机外形及安装尺寸 Configuration dimensions

● LKW200前向双进风外转子离心式通风机

LKW200 forward centrifugal fans with external rotors

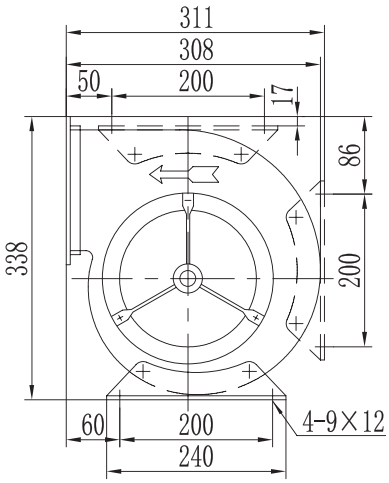

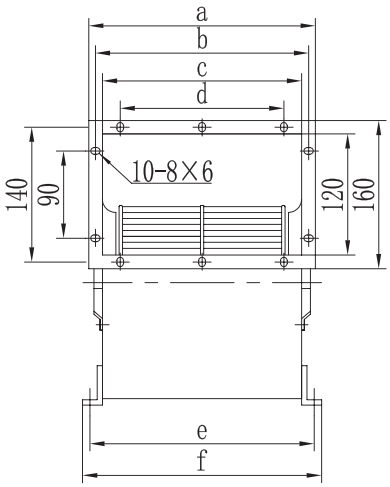

风机机座号 Fan frame size	a	b	c	d	e	f
LKW200S	230	210	190	160	217	240
LKW200M	270	250	230	200	257	280
LKW200L	310	290	270	240	297	320

● LKW225前向双进风外转子离心式通风机

LKW225 forward centrifugal fans with external rotors

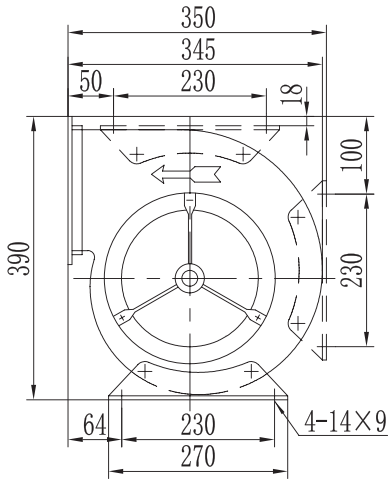

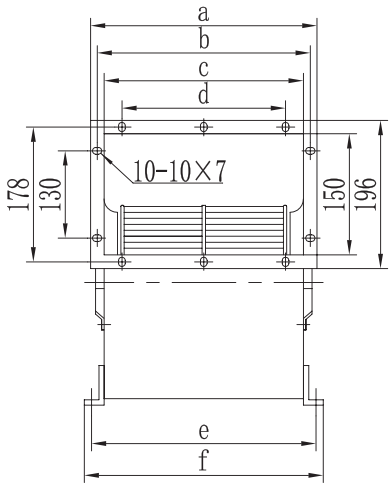

风机机座号 Fan frame size	a	b	c	d	e	f
LKW225S	256	236	210	190	242	270
LKW225M	304	284	258	238	290	318
LKW225L	336	316	290	270	322	350

风机外形及安装尺寸 Configuration dimensions

● LKW250前向双进风外转子离心式通风机

LKW250 forward centrifugal fans with external rotors

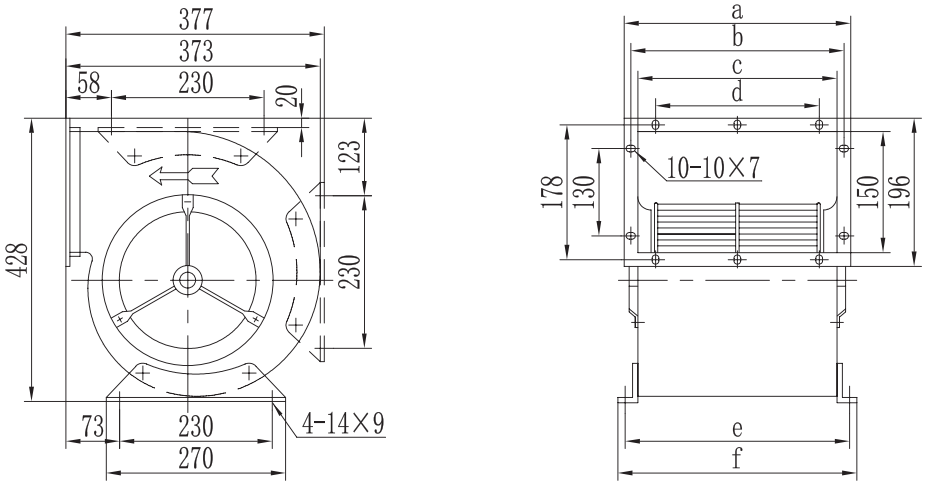

风机机座号 Fan frame size	a	b	c	d	e	f
LKW250S	266	246	220	200	252	280
LKW250M	346	326	300	280	332	360
LKW250L	426	406	380	360	412	440

● LKW250ⅢM前向双进风外转子离心式通风机

LKW250ⅢM forward centrifugal fans with external rotors

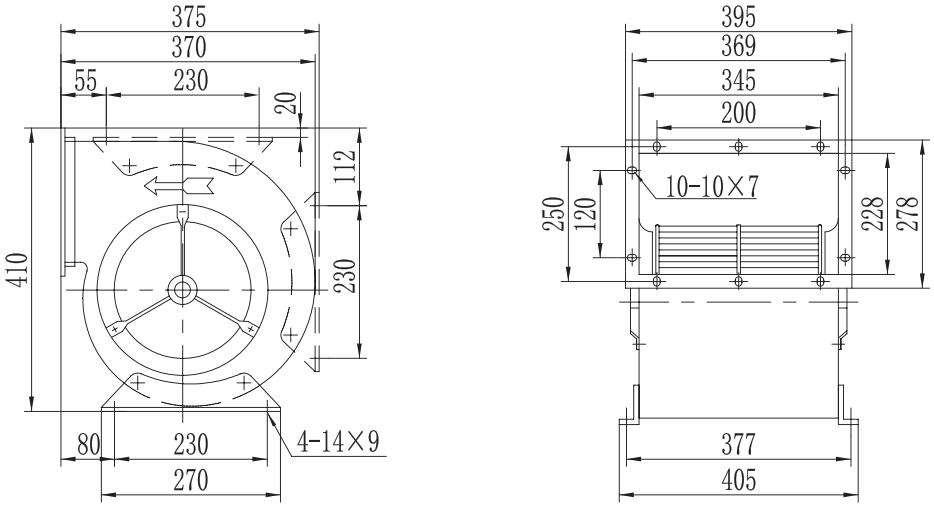

风机外形及安装尺寸 Configuration dimensions

●LKW280前向双进风外转子离心式通风机

LKW280 forward centrifugal fans with external rotors

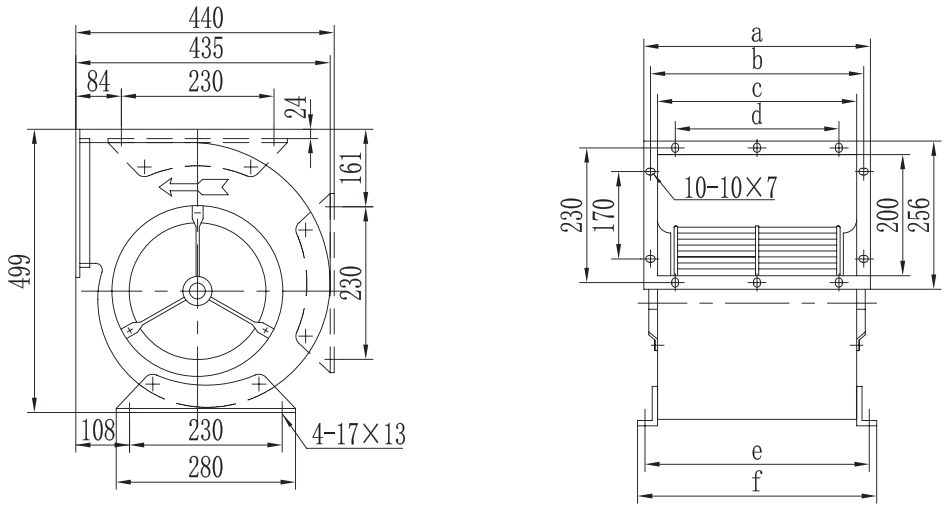

风机机座号 Fan frame size	a	b	c	d	e	f
LKW280SS	278	252	222	182	262	296
LKW280S	326	300	270	230	310	344
LKW280M	406	380	350	310	390	424
LKW280L	486	460	430	390	470	504

●LKW300前向双进风外转子离心式通风机

LKW300 forward centrifugal fans with external rotors

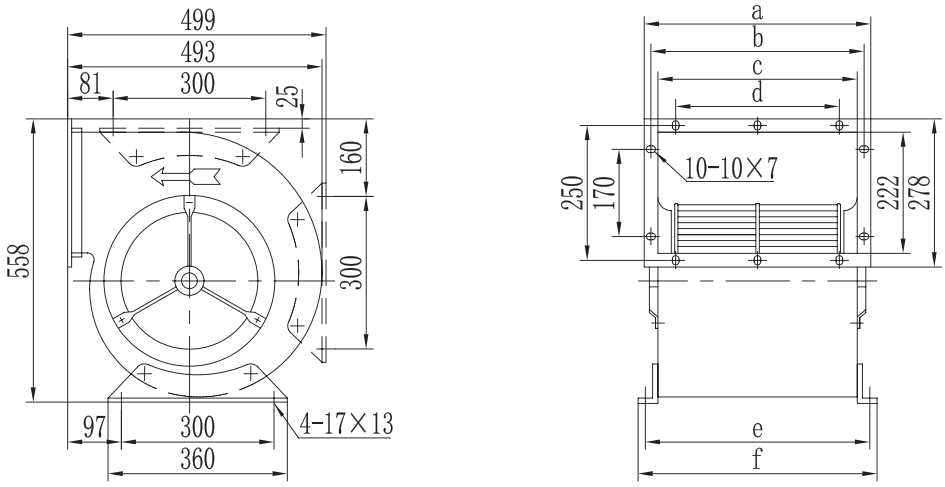

风机机座号 Fan frame size	a	b	c	d	e	f
LKW300SS	278	252	222	182	262	296
LKW300S	326	300	270	230	310	344
LKW300M	383	357	327	287	367	401
LKW300L	449	423	393	353	433	467

风机外形及安装尺寸 Configuration dimensions

● LKW315前向双进风外转子离心式通风机

LKW315 forward centrifugal fans with external rotors

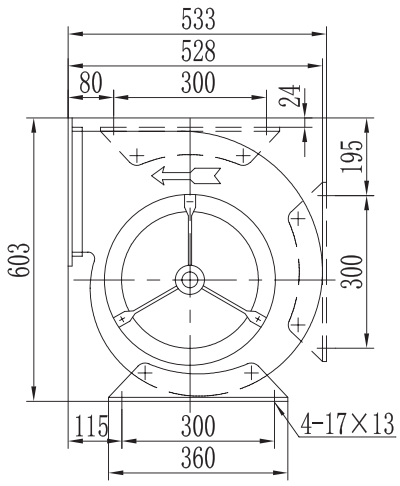

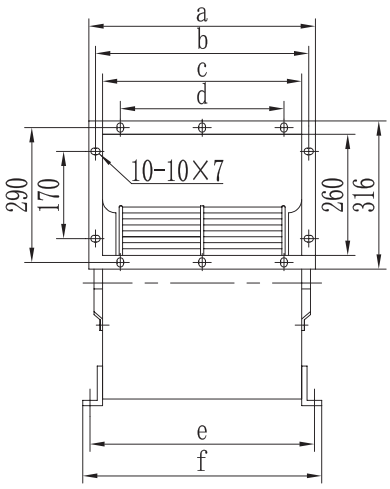

风机机座号 Fan frame size	a	b	c	d	e	f
LKW315SS	278	252	222	182	262	296
LKW315S	326	300	270	230	310	344
LKW315M	406	380	350	310	390	424
LKW315L	486	460	430	390	470	504

● LKW355前向双进风外转子离心式通风机

LKW355 forward centrifugal fans with external rotors

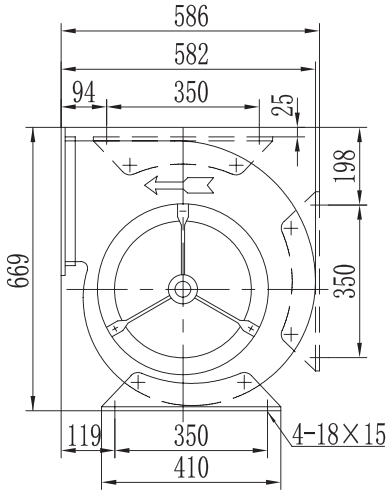

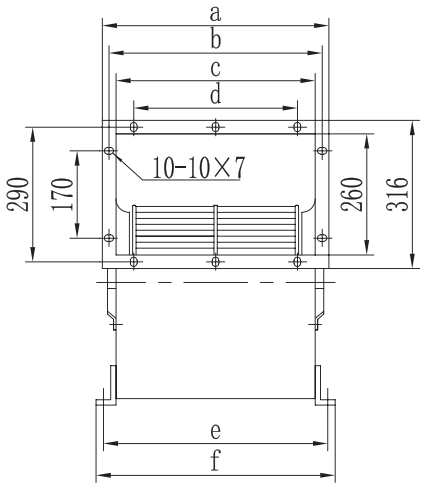

风机机座号 Fan frame size	a	b	c	d	e	f
LKW355SS	288	262	232	192	276	314
LKW355S	376	350	320	280	364	402
LKW355M	456	430	400	360	444	482
LKW355L	536	510	480	440	524	562

风机外形及安装尺寸 Configuration dimensions

● LKW400前向双进风外转子离心式通风机

LKW400 forward centrifugal fans with external rotors

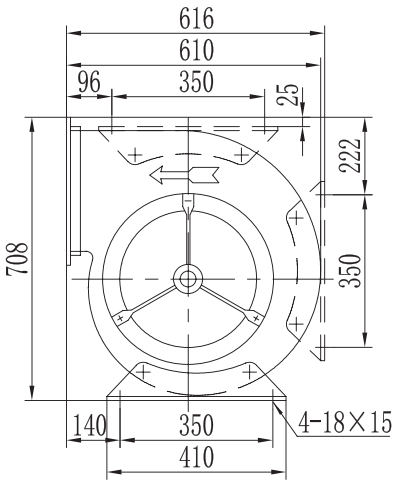

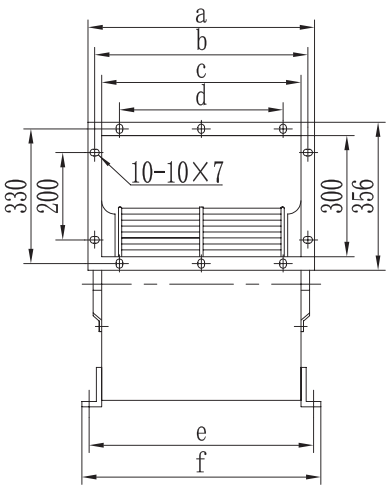

风机机座号 Fan frame size	a	b	c	d	e	f
LKW400SS	316	290	260	230	304	342
LKW400S	393	367	337	290	381	419
LKW400M	473	447	417	370	461	499
LKW400L	553	527	497	450	541	579

● LKW450前向双进风外转子离心式通风机

LKW450 forward centrifugal fans with external rotors

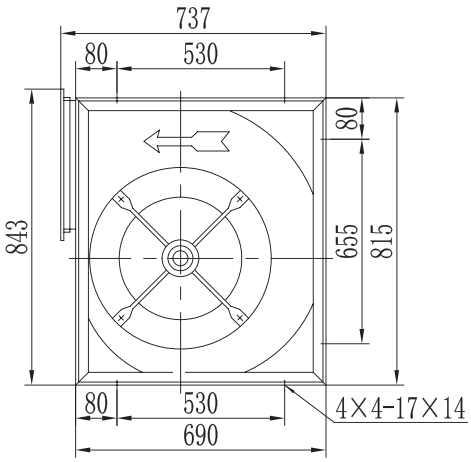

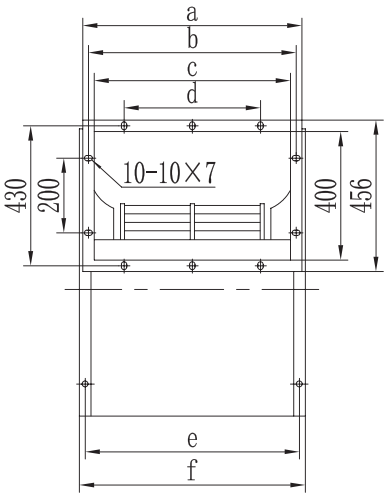

风机机座号 Fan frame size	a	b	c	d	e	f
LKW450SS	416	390	360	265	405	440
LKW450S	511	485	455	350	500	535
LKW450M	601	575	545	440	590	625
LKW450L	691	665	635	530	680	715

风机外形及安装尺寸 Configuration dimensions

● LKW500前向双进风外转子离心式通风机

LKW500 forward centrifugal fans with external rotors

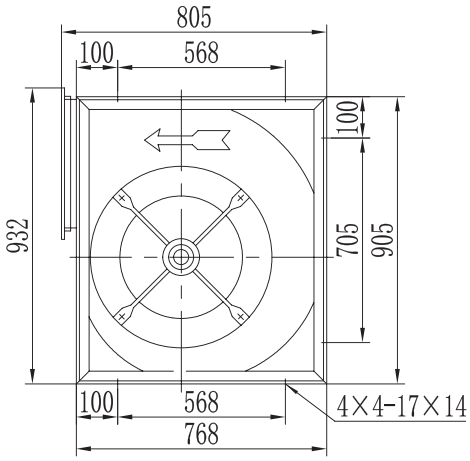

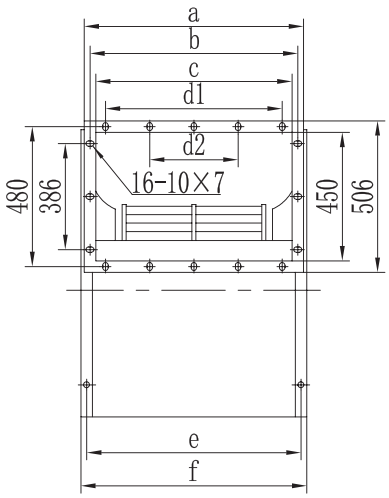

风机机座号 Fan frame size	a	b	c	d1	d2	e	f
LKW500SS	536	510	480	416	208	525	560
LKW500S	626	600	570	506	253	615	650
LKW500M	716	690	660	596	298	705	740
LKW500L	816	790	760	696	348	805	840

● LKWD200前向单进风外转子离心式通风机

LKWD200 forward single-inlet centrifugal fans with external rotors

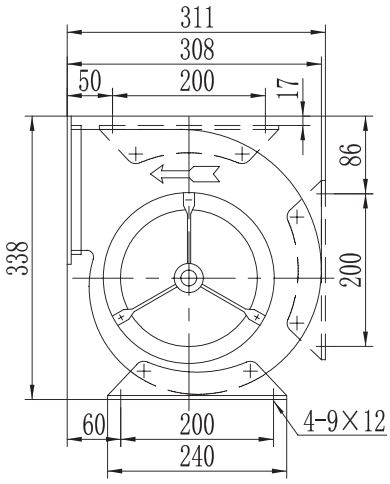

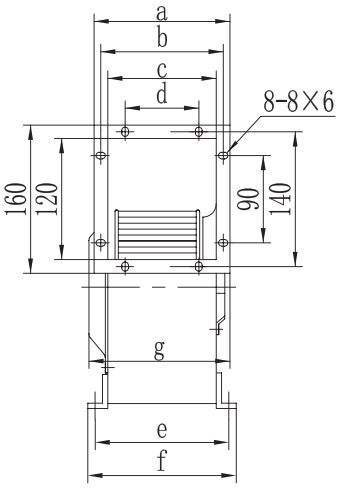

风机机座号 Fan frame size	a	b	c	d	e	f	g
LKWD200S	165	145	125	105	152	175	183
LKWD200M	205	185	165	145	192	215	223
LKWD200L	245	225	205	185	232	255	263

山东齐能风机有限公司
Shandong Qineng Ventilator Co.,Ltd.

认证证书

证书号：USA17Q32622R0M

兹证明

山东齐能风机有限公司

统一社会信用代码：91370305704945248

淄博市临淄区稷下街道办事处闫家村 518 号

质量管理体系符合标准

ISO 9001:2015

质量管理体系适用范围

空调用通风机（涉及生产许可证书）、风机用电机（涉及 CCC 要求的依据企业 CCC 证书）的生产

初次获证日期 2017 年 05 月 15 日
发证日期 2017 年 05 月 15 日
证书有效期至 2020 年 05 月 14 日

签发：吴凤茜

北京东方纵横认证中心有限公司

ISO 9001

全国工业产品生产许可证

山东齐能风机有限公司

经审查，你单位生产的下列产品符合取得生产许可证条件，特发此证。

产品名称：制冷设备(明细见副本)

住　　所：淄博市临淄区稷下街道办事处闫家村 518 号

生产地址：山东省淄博市临淄区稷下街道办事处闫家村 518 号

证书编号：XK06-015-01781

有效期至：2021 年 07 月 31 日　　2016 年 08 月 01 日

有效期届满6个月前，企业应当提出换证申请。

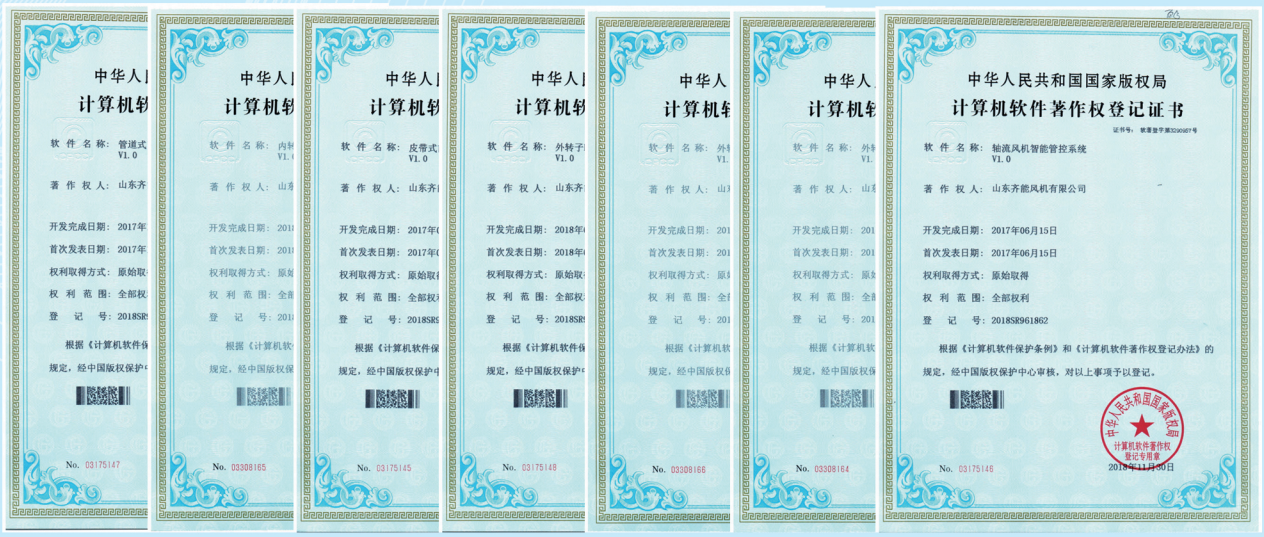

中华人民共和国国家版权局

计算机软件著作权登记证书

证书号：软著登字第3301687号

软 件 名 称：轴流风机智能管控系统 V1.0

著 作 权 人：山东齐能风机有限公司

开发完成日期：2017年06月15日

首次发表日期：2017年06月15日

权利取得方式：原始取得

权 利 范 围：全部权利

登 记 号：2018SR961862

根据《计算机软件保护条例》和《计算机软件著作权登记办法》的规定，经中国版权保护中心审核，对以上事项予以登记。

No. 03175146

山东齐能风机有限公司
地址：山东省淄博市临淄区稷下街道
电话：0533-7311186
传真：0533-7316278
网址：www.kongtiaofengji.com
邮箱：kongtiaofengji@163.com

Shandong Qineng Ventilator Co.,LTD.
Add: Jixia Street, LinZi District, Zibo City, Shandong
Tel：0533-7311186
Fax：0533-7316278
Web：www.kongtiaofengji.com
E-mail：kongtiaofengji@163.com